図番 DWG. No.
NR−02−0061H

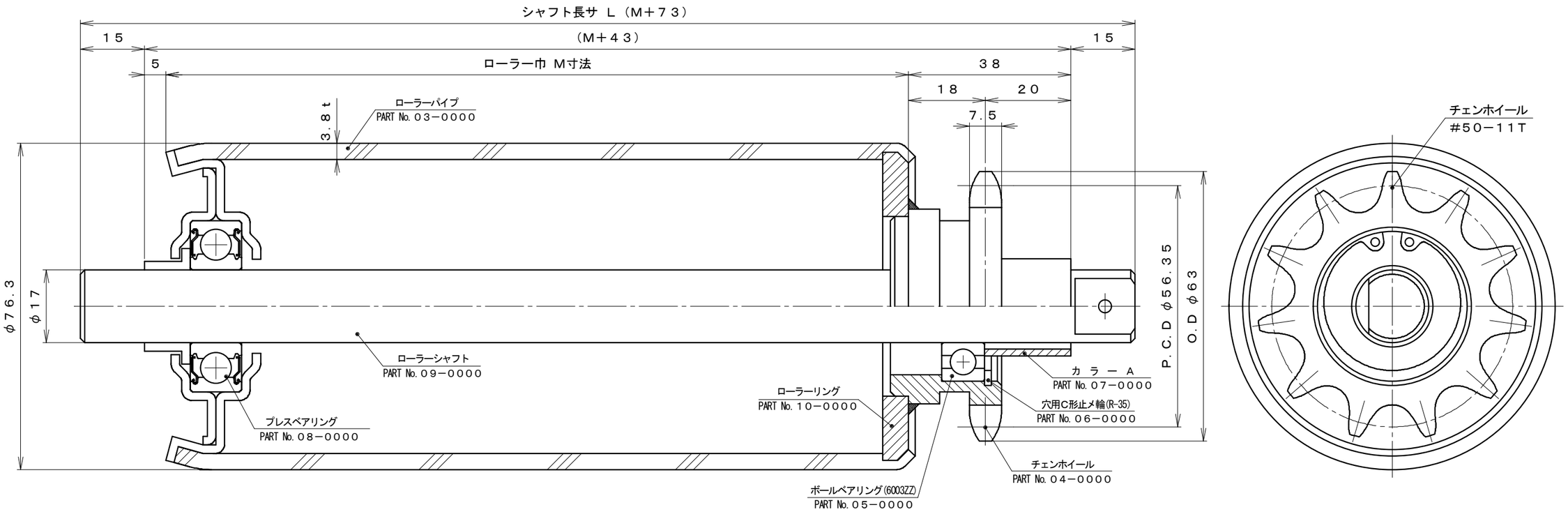

No.	DATE	変更内容	SIGN	納入先(CUSTOMER NAME) 殿	日付(DATE) ’20・09・11
				機械名(TITLE) シングル駆動ローラー	数量(QUANTITY) 本
				部品名(UNIT NAME) NRD−7617−5011−S− M	尺度(SCALE) 1/1 (1/ ・1/)
承認(APPROVED)	検図(CHECKED)			設計(DESIGNTED) FUKUICHI / 製番 JOB. No. ・	図番 DWG. No. NR−02−0061H

第 3 角 法
Third angle projection

株式会社 名古屋輸送機製作所
NAGOYA CONVEYOR WORKS CO.,LTD.